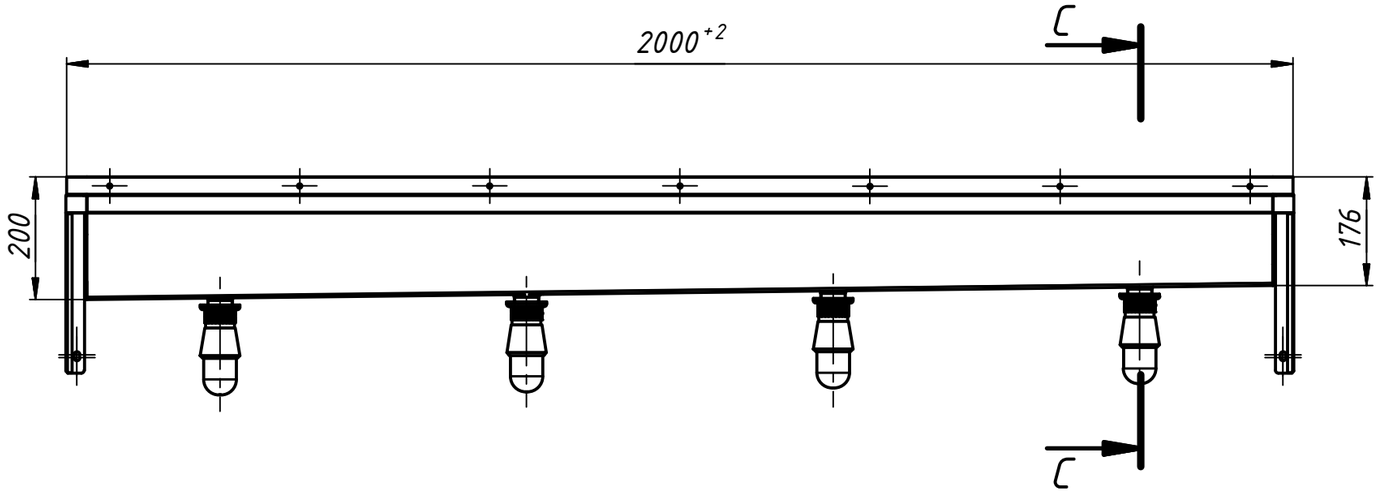
2000+2
C
C
200
176

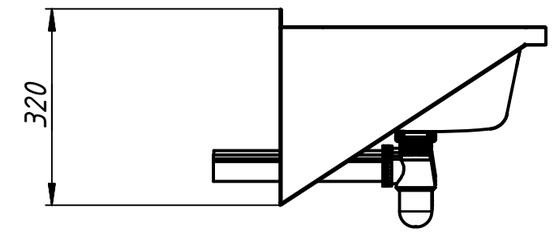
320

C–C (1 : 6)

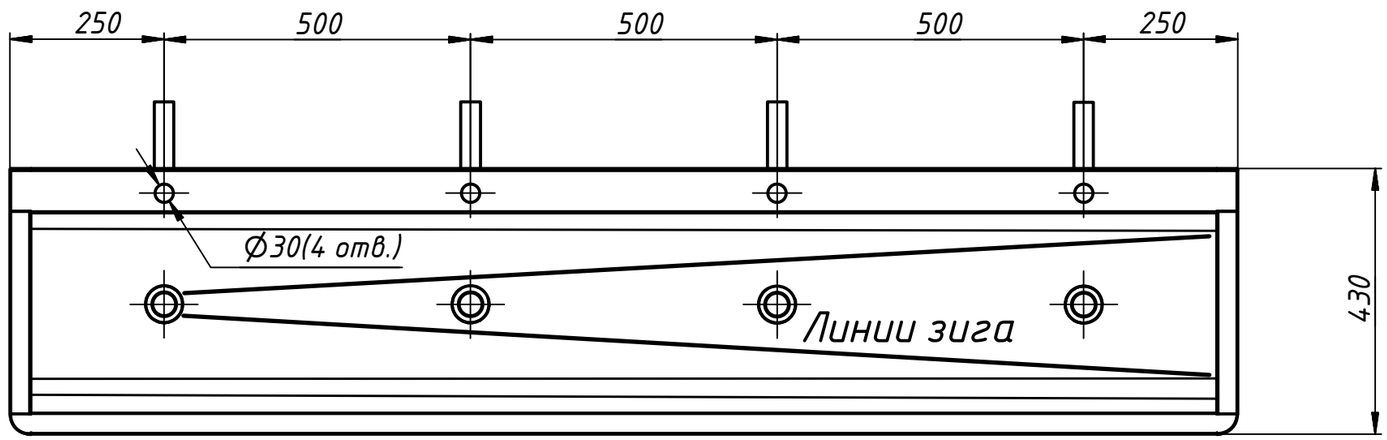
250
500
500
500
250
Ø30(4 отв.)
Линии зига
430

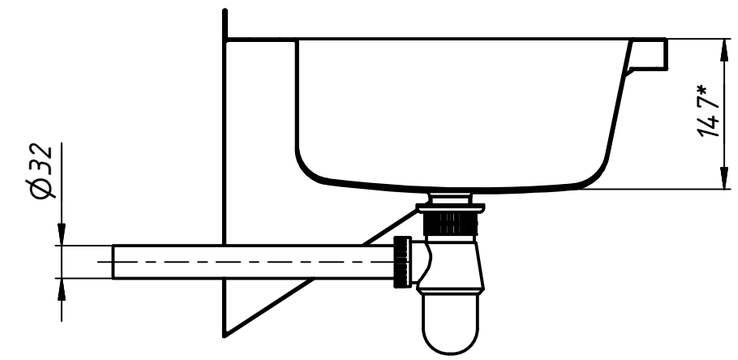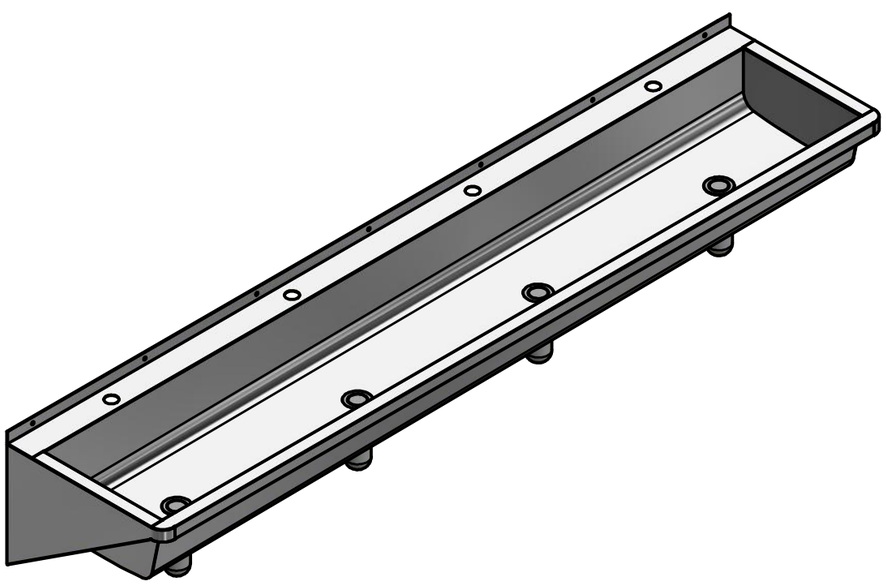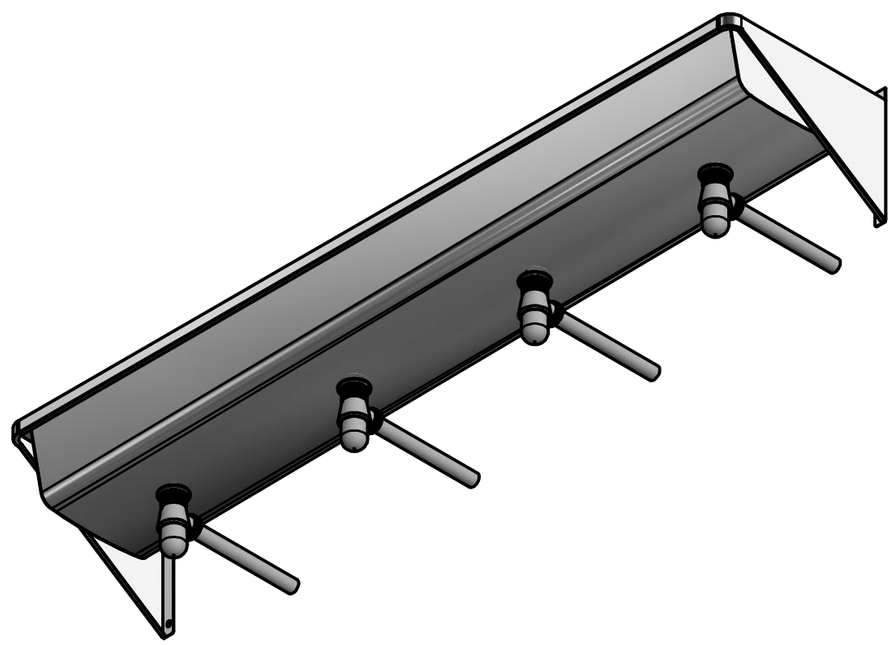
Ø32
147*