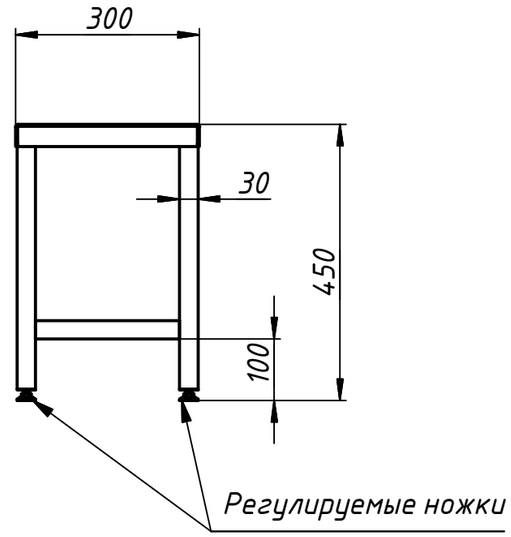
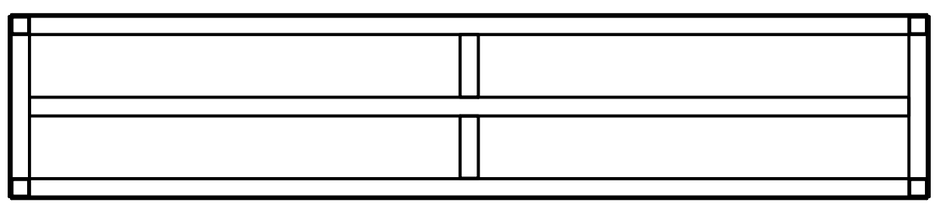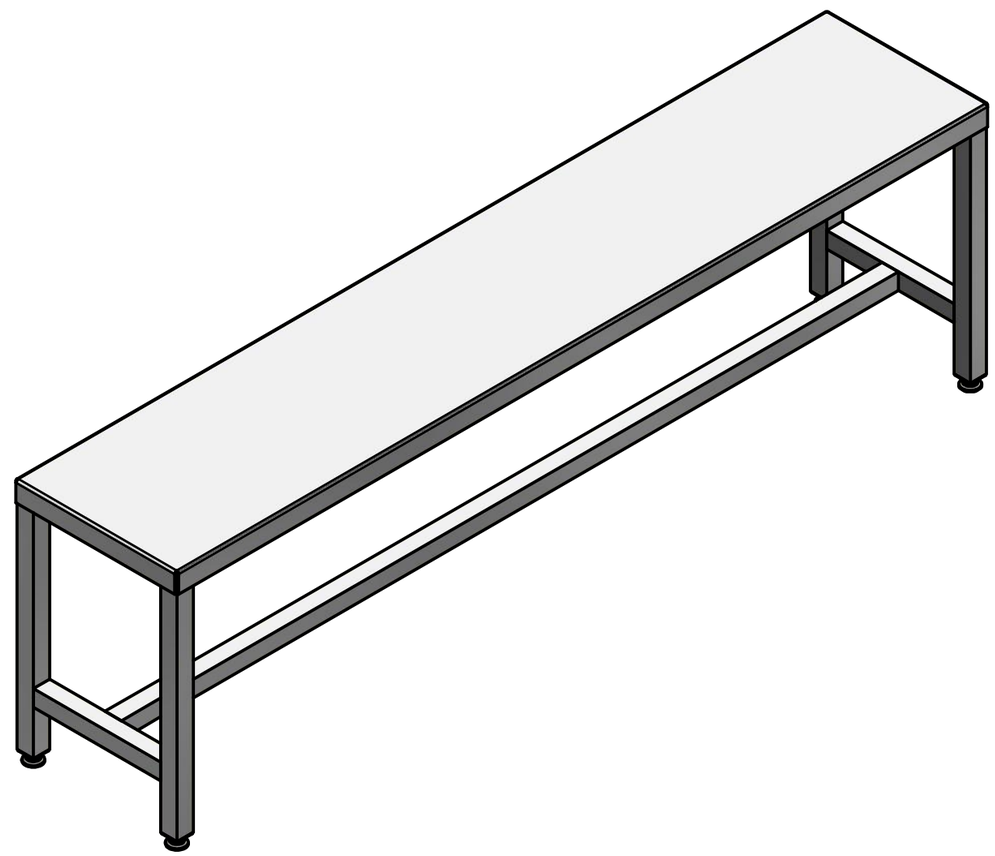
B–B ( 1 : 10 )