OCEANUS

РОССИЙСКАЯ САНТЕХНИКА ИЗ НЕРЖАВЕЮЩЕЙ СТАЛИ

АРТИКУЛ 1-003.1 (Р)
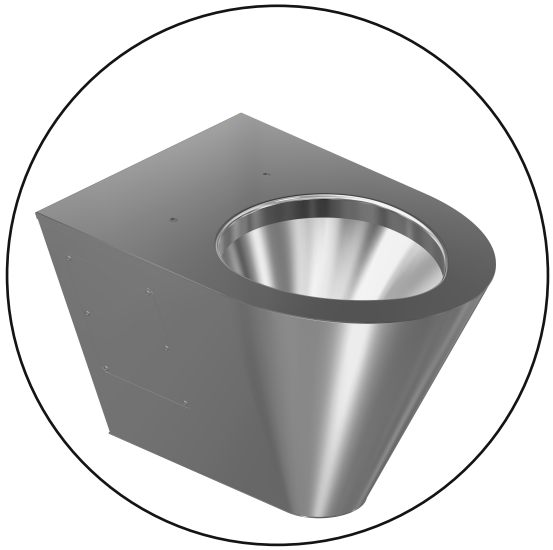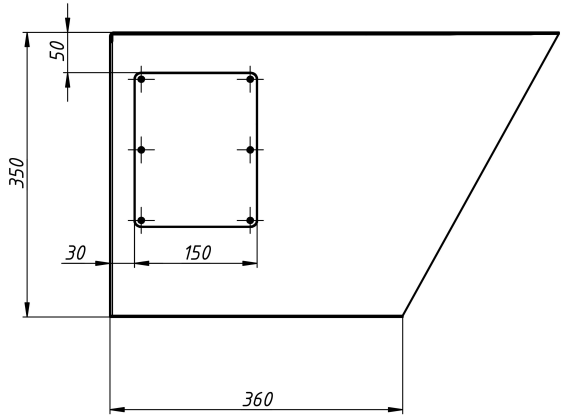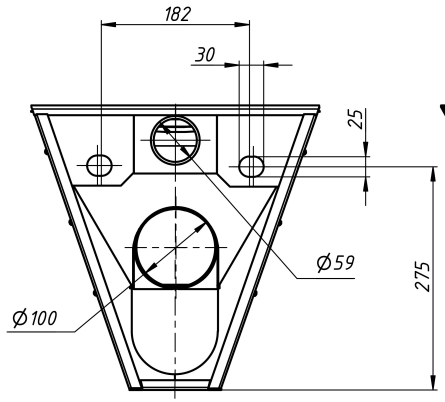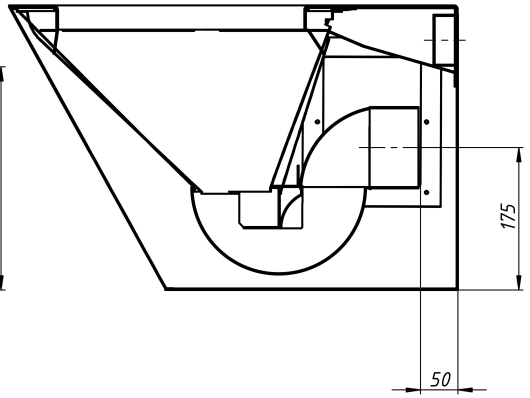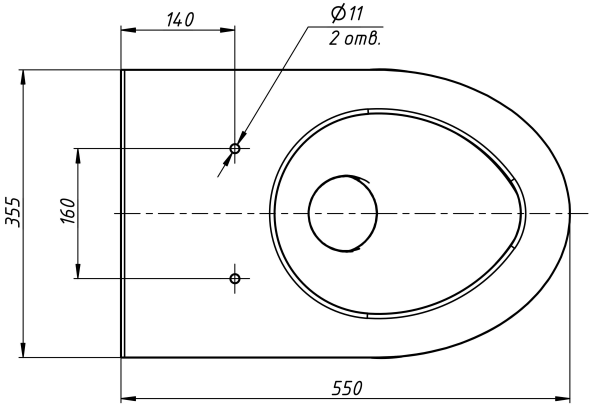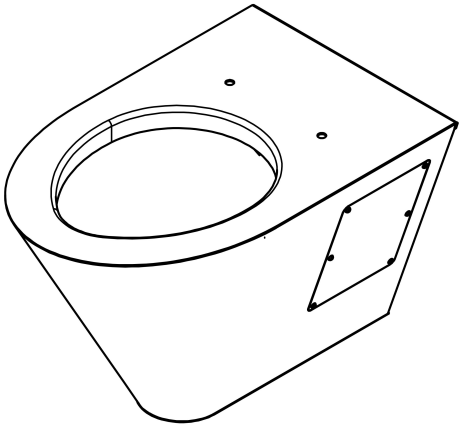
Производство: Россия.
Соответствует Европейским стандартам.